INKOMA / ALBERT

Great ideas need drive.

KSO
ACCOUPLEMENT

Les accouplements INKOMA-KSO (Système Oldham) sont des composants mécaniques pour le transfert homogène du couple entre l'arbre d'entraînement et l'arbre entraîné.

L'accouplement **INKOMA-KSO** peut aussi bien compenser le désalignement radial (désaxage) que le décalage angulaire. Les valeurs de compensation peuvent varier, durant le fonctionnement, dans les limites admises par l'accouplement.

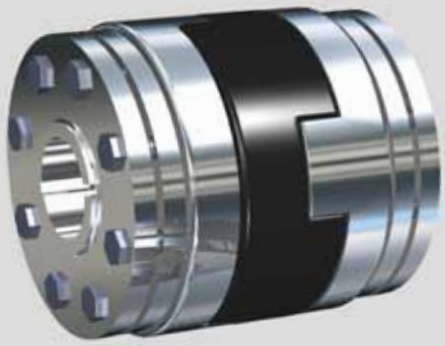

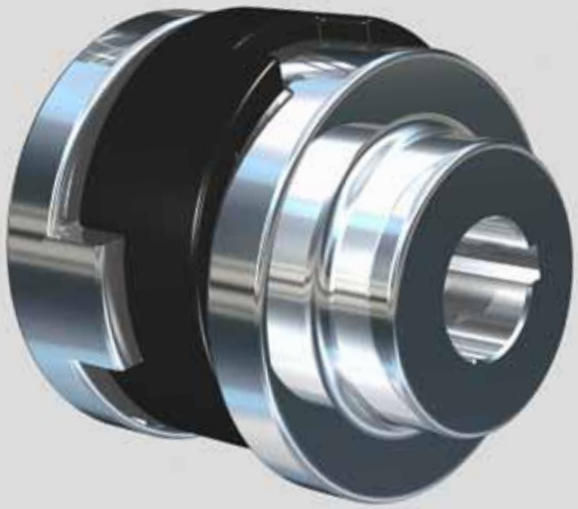

L'ACCOUPLEMENT INKOMA-KSO EST LIVRABLE EN STANDARD DANS LES EXÉCUTIONS SUIVANTES

A1 = Version à flasques (See fig. 1)
Les deux disques extérieurs comportent des trous de fixation, pour vis cylindriques, pour un montage flasqué.

A2 = Version à moyeux (See fig. 2)
Les deux disques extérieurs comportent des moyeux orientés vers l'extérieur avec des rainures de clavette selon DIN 6885.

A3 = Version à moyeux avec serrage coniques (See fig. 3)
Version à moyeux A2 équipée de moyeux amovibles et bagues de serrage coniques. L'accouplement est fortement lié aux arbres par l'intermédiaire des moyeux de serrage.

A7 = Version à moyeux à coquilles (See fig. 4)
La version à moyeux possède une coquille mobile pour la fixation de l'accouplement ainsi qu'une rainure de clavette selon DIN 6885.

Combinaisons
Chaque accouplement peut être livré combiné avec différentes versions pour les extrémités, p. ex. A1-A2, c.-a.-d. d'un côté en tant que version à flasques avec trous de fixation pour vis cylindriques et de l'autre côté avec moyeu orienté vers l'extérieur ainsi qu'une rainure de clavette selon DIN 6885.

Exécutions spéciales
En compléments des exécutions standards, des versions spéciales peuvent être réalisées selon les besoins spécifiques du client, p. ex. avec disque extérieur en tant que pignon, pignon à chaîne, avec axes d'entraînement, etc.

L'ACCOUPLEMENT INKOMA-KSO SE DISTINGUE PAR LES CARACTÉRISTIQUES ESSENTIELLES SUIVANTES

- Rigidité torsionnelle avec compensation flexible du désalignement radial et décalage angulaire
- Fonctionne avec un parfait synchronisme entre deux arbres parallèles non alignés
- Transfert de couple extrêmement élevé
- Montage et démontage aisés
- Remplacement simple et économique de l'élément d'usure (disque de transfert)
- Bon comportement, même avec des pièces légèrement usées, grâce à la combinaison de matériaux spéciaux

INFORMATION TECHNIQUE

TYPE	DÉSALIGNEMENT RADIAL [1] ±R. [MM]	DÉCALAGE ANGULAIRE ±α [°]	COUPLE STATIQUE $T_{STAT.}$ [NM]	MOMENT D´INERTIE [2] J [KG CM²]	NOMBRE DE TOURS MAX. [3] $n_{MAX.}$ [1/MIN]	RIGIDITÉ TORSIONNELLE [4] [Nm/RAD]
KSO-6	0,15	0,5	0,8	0,0006	3000	10
KSO-9	0,15	0,5	3	0,0018	3000	30
KSO-13	0,15	0,5	5	0,0026	3000	65
KSO-19	0,2	0,5	12	0,0067	3000	115
KSO-25	0,25	0,5	15	0,0255	3000	205
KSO-33	0,25	0,5	50	0,1140	3000	620
KSO-41	0,25	0,5	55	0,3327	3000	1200
KSO-60	0,25	0,5	65	1,2410	3000	2620
KSO-75	0,5	1	80	16,050	1500	8050
KSO-105	0,5	1	480	79,100	500	13200
KSO-125	0,5	1	700 [1]	185,07	500	23100 [1]
KSO-150	1	1,5	910 [1]	397,00	500	31000 [1]
KSO-175	1	1,5	1200 [1]	721,30	350	40500 [1]
KSO-200	1	1,5	2100	-	300	-
KSO-250	2	1,5	5100	-	300	-
KSO-300	2,5	1,5	10000	-	300	-

Fig. 1

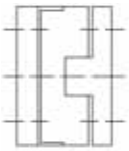

Fig. 2

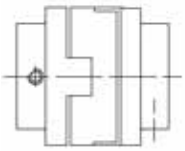

Fig. 3

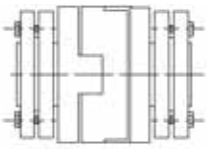

Fig. 4

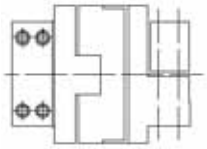

[1]) Les valeurs sont valables pour KSO avec un disque central en bronze.

[2]) pour exécutions A2 - A2

[3]) Dépend du décalage, désalignement et graissage.

[4]) Les valeurs sont valables pour 50% du couple statique, sans désalignement radial ni décalage angulaire.

Demandez notre catalogue général ou rendez-nous visite sur Internet.
Vous pourrez y télécharger notre catalogue en format pdf ou vous faire envoyer gratuitement le produit désiré dans votre format CAD via CADENAS.

INKOMA / ALBERT

Great ideas need drive.

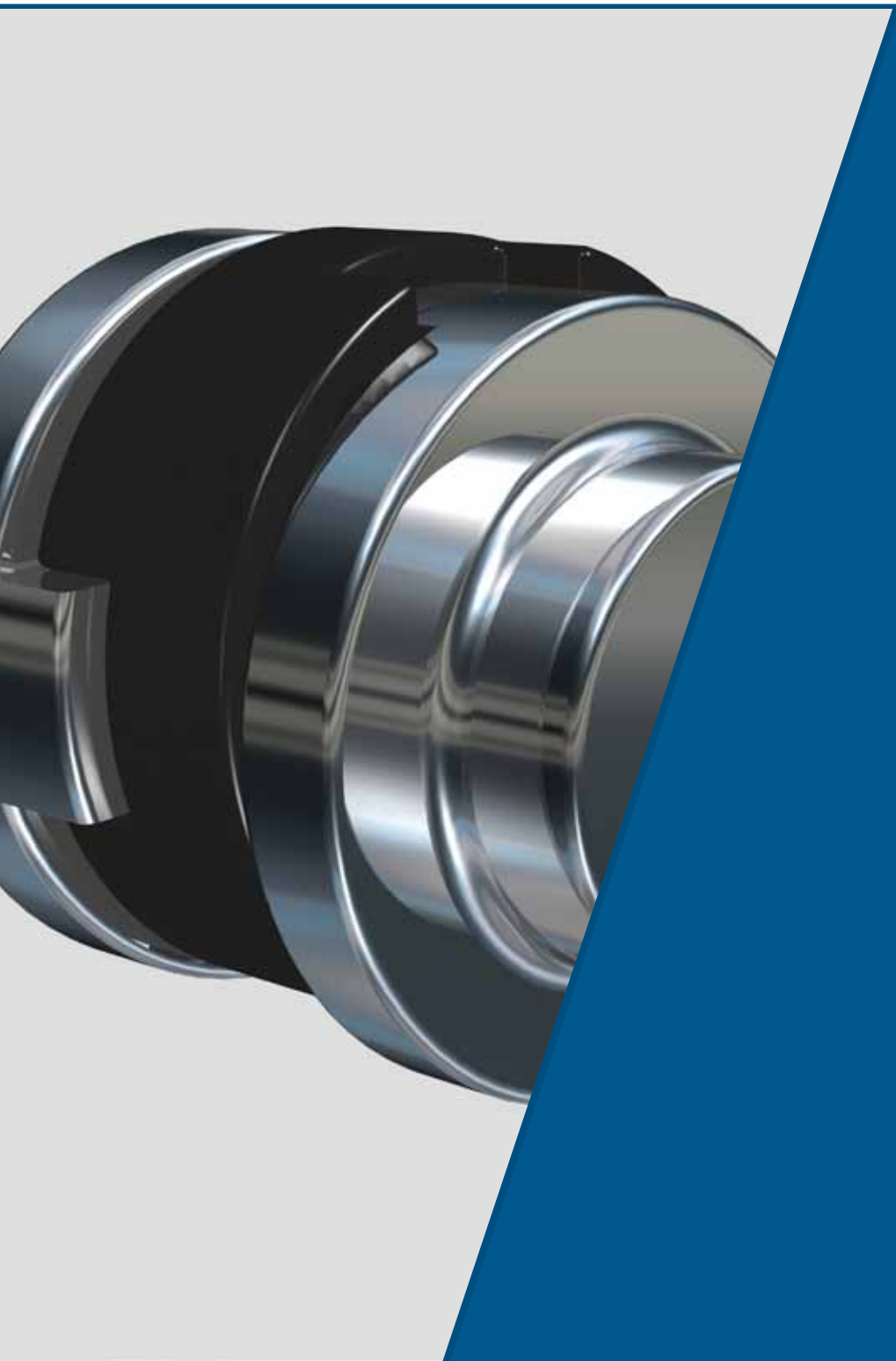

© Maschinenfabrik INKOMA 2014
Photography, layout, concept: www.fbwk.at

INKOMA Maschinenbau GmbH
Lange Göhren 14
D- 39171 Osterweddingen
T: +49 (0) 39205 453-0
F: +49 (0) 39205 453-433
info@inkoma.de

www.inkoma-albert.com